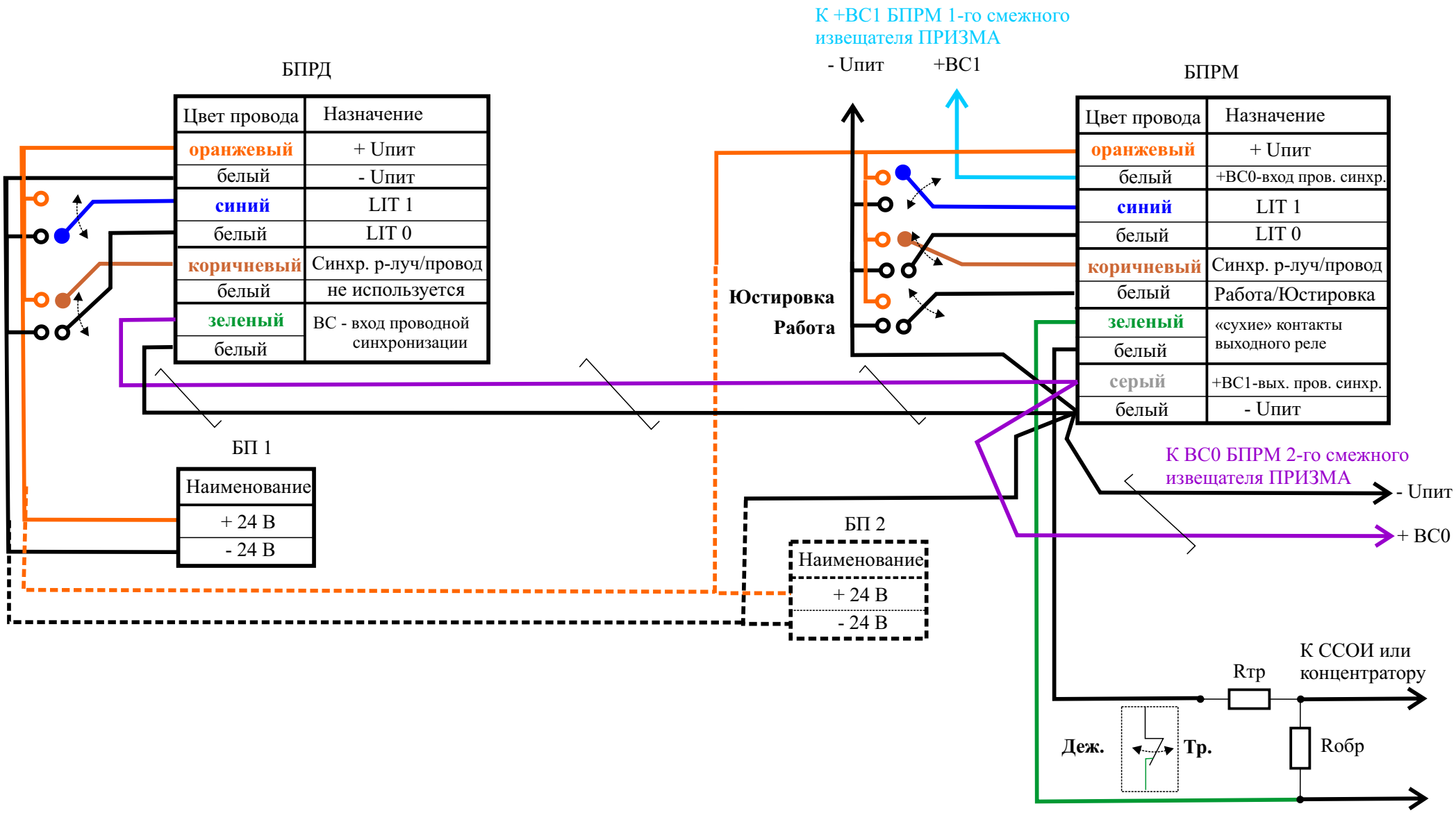СХЕМА ПОДКЛЮЧЕНИЯ ПРОВОДНОЙ СИНХРОНИЗАЦИИ ИЗВЕЩАТЕЛЕЙ СЕРИИ ПРИЗМА-3 МОДИФИКАЦИИ «С»